NEU

# 6884
# Treppenpodest nach DIN EN 14183

- NEU: Jetzt mit erhöhter Standsicherheit durch konische Ausführung.
- Treppenneigung 45°.
- Podestlänge 400 mm.
- Stufenbreite wahlweise 600, 800 oder 1.000 mm.
- Alu-Profilstufen 200 mm tief.
- Rutschsichere Kunststofffüße am Steig- und Stützteil.
- Maximale Plattformbelastung 300 kg (3,0 kN).
- Maximale Stufenbelastung 150 kg (1,5 kN).
- Podest zum Versand komplett vormontiert.
- Serienmäßig ohne Handlauf und ohne Geländer, beides als Zubehör erhältlich. Bitte beachten Sie hierbei, dass der Handlauf nur in Verbindung mit dem Seitengeländer (Best.-Nr. 0054747) verwendet werden kann.
- Rollensatz zum leichten Verfahren als Zubehör erhältlich.

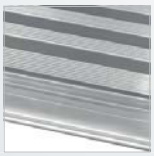

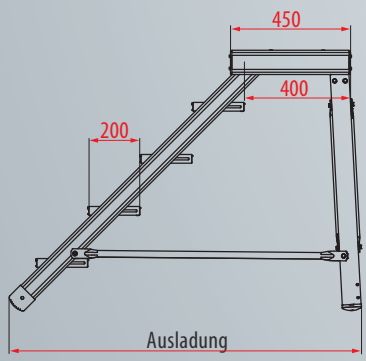


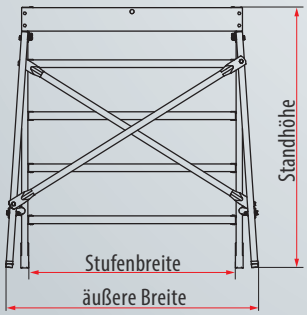


**Empfohlenes Zubehör:**

**Rollensatz zur Selbstmontage**
- Best.-Nr. 0054448
- Siehe auch Seite 177.

**Rollensatz durch HYMER montiert**
- Best.-Nr. 0053471
- Siehe auch Seite 177.

NEU

mit einseitigem Seitengeländer

mit einseitigem Seitengeländer und Handlauf

mit beidseitigem Seitengeländer und stirnseitigem Geländer

mit beidseitigem Seitengeländer, stirnseitigem Geländer und Handläufen

## Stufenbreite 600 mm

| Stufenzahl | | 2 | 3 | 4 |
|---|---|---|---|---|
| Standhöhe (Höhe oberste Stufe) | ca. m | 0,40 | 0,60 | 0,80 |
| Arbeitshöhe | ca. m | 1,90 | 2,10 | 2,30 |
| Reichhöhe | ca. m | 2,40 | 2,60 | 2,80 |
| Breite | ca. mm | 689 | 716 | 743 |
| Ausladung | ca. m | 0,75 | 0,95 | 1,15 |
| Gewicht | ca. kg | 8,5 | 12,7 | 16,9 |
| EAN-Code | | 4019502347212 | 4019502347229 | 4019502347236 |
| Best.-Nr. | | 68840602 | 68840603 | 68840604 |

| Stufenzahl | 2 | 3 | 4 |
|---|---|---|---|
| **Mehrpreis für einseitigen Handlauf (nur zusammen mit Seitengeländer verwendbar)** | | | |
| EAN-Code | Handlauf erst ab Größe 4 möglich | Handlauf erst ab Größe 4 möglich | 4019502352537 |
| Best.-Nr. | | | 0053472 |
| **Mehrpreis für einseitiges Seitengeländer ohne Handlauf** | | | |
| EAN-Code | 4019502352544 | 4019502352544 | 4019502352544 |
| Best.-Nr. | 0054747 | 0054747 | 0054747 |
| **Mehrpreis für stirnseitiges Geländer (nur zusammen mit 2 Seitengeländern verwendbar)** | | | |
| EAN-Code | 4019502352551 | 4019502352551 | 4019502352551 |
| Best.-Nr. | 0053384 | 0053384 | 0053384 |

## Stufenbreite 800 mm

| Stufenzahl | | 2 | 3 | 4 | 5 |
|---|---|---|---|---|---|
| Standhöhe (Höhe oberste Stufe) | ca. m | 0,40 | 0,60 | 0,80 | 1,00 |
| Arbeitshöhe | ca. m | 1,90 | 2,10 | 2,30 | 2,50 |
| Reichhöhe | ca. m | 2,40 | 2,60 | 2,80 | 3,00 |
| Breite | ca. mm | 889 | 916 | 943 | 969 |
| Ausladung | ca. m | 0,75 | 0,95 | 1,15 | 1,35 |
| Gewicht | ca. kg | 9,5 | 14,3 | 19,0 | 23,8 |
| EAN-Code | | 4019502347243 | 4019502347267 | 4019502347250 | 4019502347274 |
| Best.-Nr. | | 68840802 | 68840803 | 68840804 | 68840805 |

| Stufenzahl | 2 | 3 | 4 | 5 |
|---|---|---|---|---|
| **Mehrpreis für einseitigen Handlauf (nur zusammen mit Seitengeländer verwendbar)** | | | | |
| EAN-Code | Handlauf erst ab Größe 4 möglich | Handlauf erst ab Größe 4 möglich | 4019502352537 | 4019502352537 |
| Best.-Nr. | | | 0053472 | 0053472 |
| **Mehrpreis für einseitiges Seitengeländer ohne Handlauf** | | | | |
| EAN-Code | 4019502352544 | 4019502352544 | 4019502352544 | 4019502352544 |
| Best.-Nr. | 0054747 | 0054747 | 0054747 | 0054747 |
| **Mehrpreis für stirnseitiges Geländer (nur zusammen mit 2 Seitengeländern verwendbar)** | | | | |
| EAN-Code | 4019502352568 | 4019502352568 | 4019502352568 | 4019502352568 |
| Best.-Nr. | 0053261 | 0053261 | 0053261 | 0053261 |

## Stufenbreite 1.000 mm

| Stufenzahl | | 2 | 3 | 4 | 5 |
|---|---|---|---|---|---|
| Standhöhe (Höhe oberste Stufe) | ca. m | 0,40 | 0,60 | 0,80 | 1,00 |
| Arbeitshöhe | ca. m | 1,90 | 2,10 | 2,30 | 2,50 |
| Reichhöhe | ca. m | 2,40 | 2,60 | 2,80 | 3,00 |
| Breite | ca. mm | 1.089 | 1.116 | 1.143 | 1.169 |
| Ausladung | ca. m | 0,75 | 0,95 | 1,15 | 1,35 |
| Gewicht | ca. kg | 10,5 | 15,8 | 21,0 | 26,3 |
| EAN-Code | | 4019502347281 | 4019502347298 | 4019502347304 | 4019502347311 |
| Best.-Nr. | | 68841002 | 68841003 | 68841004 | 68841005 |

Erläuterung zu Arbeits-/Reichhöhe nach BGI 694 siehe Seite 7.

| Stufenzahl | 2 | 3 | 4 | 5 |
|---|---|---|---|---|
| **Mehrpreis für einseitigen Handlauf (nur zusammen mit Seitengeländer verwendbar)** | | | | |
| EAN-Code | Handlauf erst ab Größe 4 möglich | Handlauf erst ab Größe 4 möglich | 4019502352537 | 4019502352537 |
| Best.-Nr. | | | 0053472 | 0053472 |
| **Mehrpreis für einseitiges Seitengeländer ohne Handlauf** | | | | |
| EAN-Code | 4019502352544 | 4019502352544 | 4019502352544 | 4019502352544 |
| Best.-Nr. | 0054747 | 0054747 | 0054747 | 0054747 |
| **Mehrpreis für stirnseitiges Geländer (nur zusammen mit 2 Seitengeländern verwendbar)** | | | | |
| EAN-Code | 4019502352575 | 4019502352575 | 4019502352575 | 4019502352575 |
| Best.-Nr. | 0053385 | 0053385 | 0053385 | 0053385 |

**Abweichungen vom Standardmaß, sowie Stufenvarianten (Gitterrost in Aluminium oder Stahl) auf Anfrage erhältlich.**